GM-SHY形三菱ギヤードモータ

全閉外扇形　三相　屋内形　耐熱クラス E　連続定格
周囲温度40℃　温度上昇限度 75K　塗装色 シルバー　質量 14.0kg
グリース潤滑　電磁ブレーキ内蔵（ブレーキトルク 3.82Nm）
形名　GM-SHYFB-RH　ギヤサイズ B　減速比 1/
0.4 kW 4 P　/　/　V 50/60/60 Hz　/　/　r/min
許容出力軸トルク　(50Hz)/　(60Hz)Nm 許容出力軸オーバーハング荷重　N
付属品（保護カバー）

御注文元	殿
納入先	殿
用途	
御注文書番号	
台数	台
弊工事番号	
弊営業番号	

改定 CHANGE

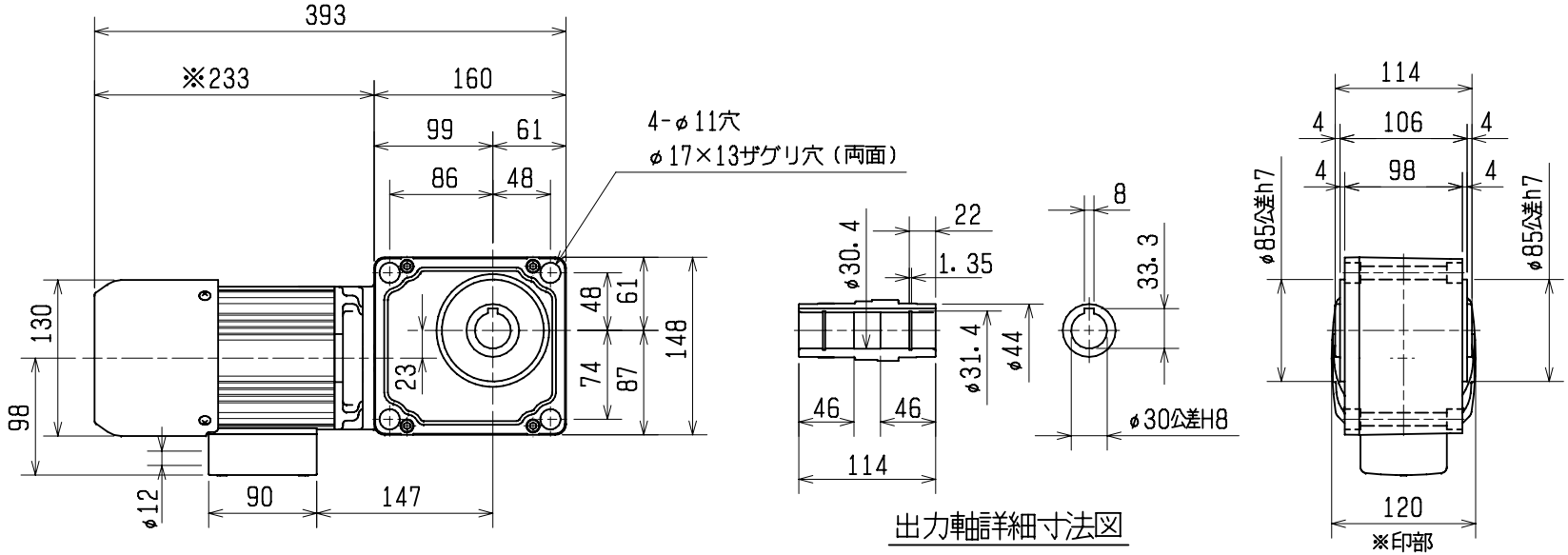

出力軸詳細寸法図

gm99

出図先		MITSUBISHI ELECTRIC FA INDUSTRIAL PRODUCTS CORPORATION		一時図　常用図	#図番　有　無
挿(GM)	DIM. IN mm	作成日付 DATE	2005-09-14	検認 APPROVED	TITLE 外形寸法図　0.4kW 1/5～1/60
ｽﾞｺ 1	尺度 SCALE	作成 DRAWN	大宝	浜走	
ｺﾋ 1	1：6	照査 CHECKED	洲本		DWG. No PX22748
ﾌﾞｯ 1	~~NTS~~	設計 DESIGNED	坂下		副番 REV.