GM-SHY形三菱ギヤードモータ

全閉外扇形　三相　屋内形　耐熱クラス B　連続定格
周囲温度40℃　温度上昇限度 80K　塗装色 シルバー　質量 44.5 kg
グリース潤滑
形名　GM-SHYF-RH　ギヤサイズ E　減速比 1/
1.5 kW 4 P　/　/　V 50/60/60 Hz　/　/　r/min
許容出力軸トルク　(50Hz)/　(60Hz)Nm 許容出力軸オーバーハング荷重　N
付属品(保護カバー)

御注文元　殿
納入先　殿
用途
御注文書番号
台数　台
弊工事番号
弊営業番号

改定 CHANGE

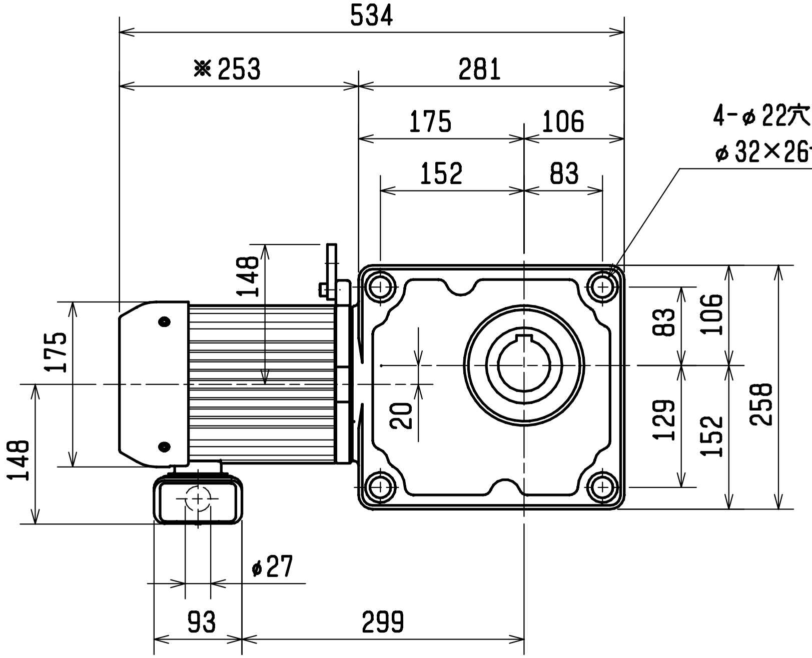
534
※253
281
175
106
152
83
4-φ22穴
φ32×26ザグリ穴(両面)
148
175
148
83
106
129
152
258
20
φ27
93
299

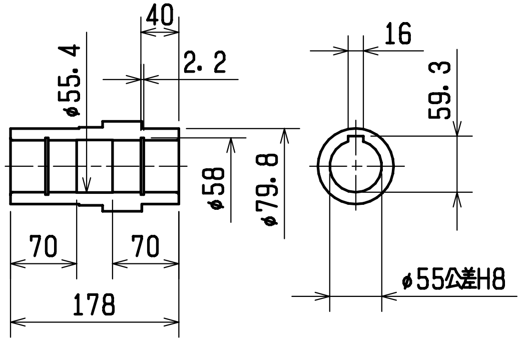
40
2.2
φ55.4
φ58
φ79.8
70
70
178
16
59.3
φ55公差H8

出力軸詳細寸法図

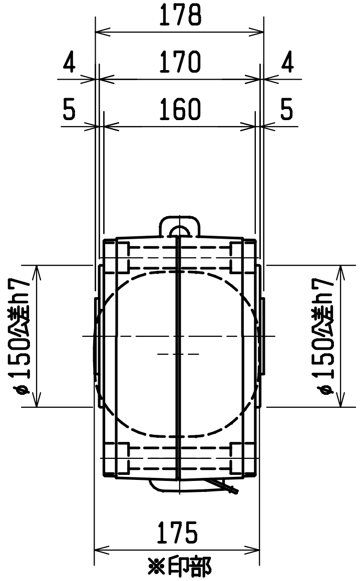
178
4
170
4
5
160
5
φ150公差h7
φ150公差h7
175

※印部

出図先
控GM)
ズコ 2
ブツ 1
DIM. IN mm
尺度 SCALE
1 : 8
~~NTS~~

MITSUBISHI ELECTRIC FA INDUSTRIAL PRODUCTS CORPORATION

作成日付 DATE　2009-05-19
作成 DRAWN　真名子
照査 CHECKED　綿野
設計 DESIGNED　坂下
検認 APPROVED　沼口

一時図　[✓ 常用図]
＃図番　有　[✓ 無]

TITLE 外形寸法図　1.5kW　1/80～1/240
DWG. No PX29245
副番 REV.